HS F

Schwimmerregler flanschbar

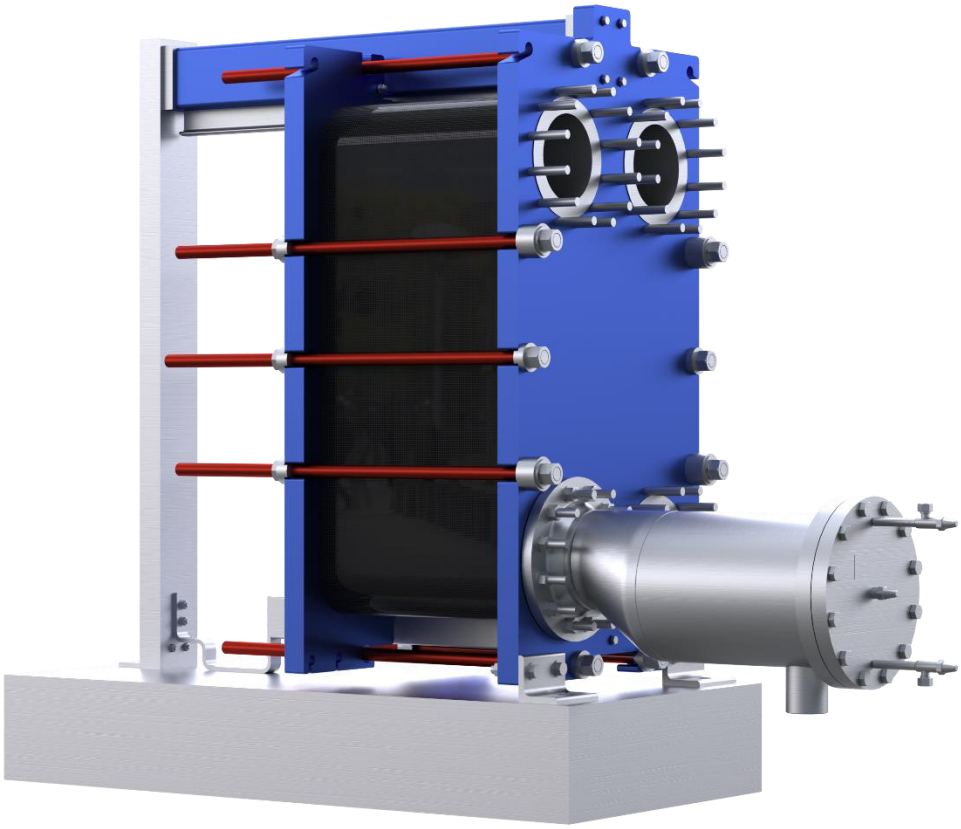

th-witt.com

HS – Hochdruck-Schwimmerregler in flanschbarer Ausführung

Bei kompakten Kälteanlagen oder Skids sind Kapazität und Größe zwei Faktoren, die nicht immer im Einklang stehen.
Deshalb haben wir die bereits etablierten Hochdruck-Schwimmerregler der Typen HS 30 und HS 40 für die direkte Montage auf Plattenwärmetauscher optimiert. Anstelle einer einfachen Einlassstutzen auf der Oberseite kann der HS nun mit einem passenden Flansch auf dem Gehäusedeckel bestellt werden.

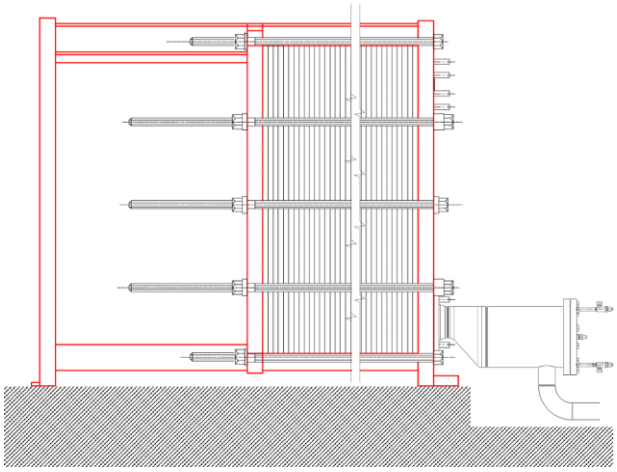

mit Flansch

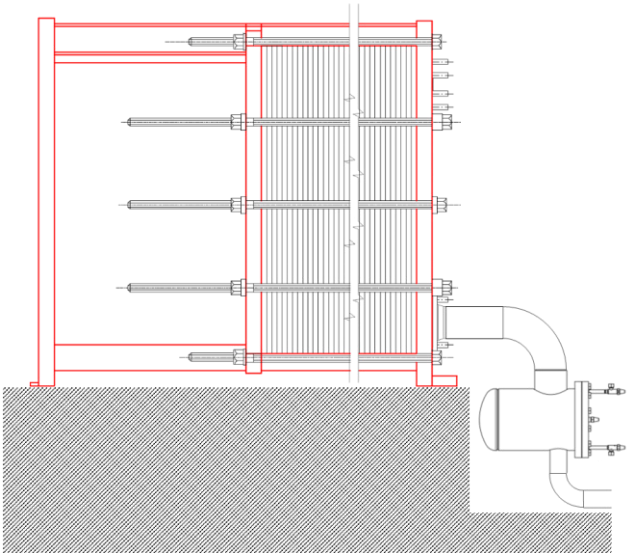

mit Einlassstutzen

Der Hochdruck-Schwimmerregler wurde ausschließlich für die Bedürfnisse der Kälteindustrie entwickelt. Mit seinem selbstregulierenden mechanischen Betrieb ist er die wartungsärmste und effizienteste Art, kondensiertes Kältemittel zu expandieren. Darüber hinaus ersetzen WITT-Hochdruckschwimmerregler aufgrund ihrer Gehäusegröße die Notwendigkeit eines Hochdrucksammlers.

Die Flanschgrößen DN 100, DN 150 und DN 200 wurden gewählt, um fast alle in der Industriekälte verfügbaren Plattenverflüssiger mit Flanschschwimmer einsetzen zu können.

Die Funktionalität des Steuergerätes bleibt von der Modifikation des Gehäuses unberührt und kann weiterhin individuell nach Ihren Wünschen gestaltet werden.

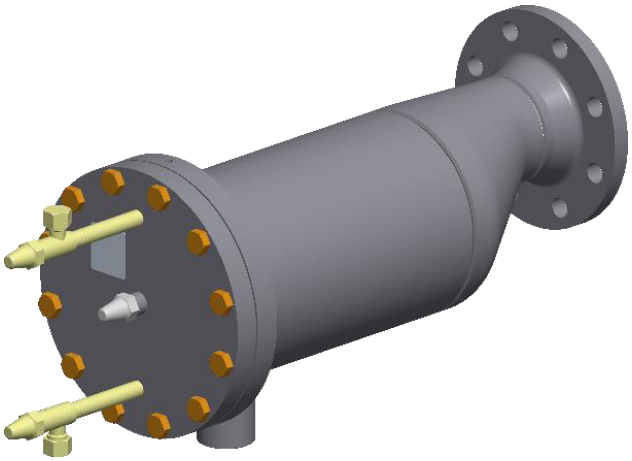

Zusammengefasst

- **Modular bei Gehäuse und Steuereinheit**
- **Geringer Wartungsaufwand**
- **Mechanisch und effizient**
- **Langlebig und bewährt**
- **Sammler und Expansionsorgan in einem**

Abmessungen

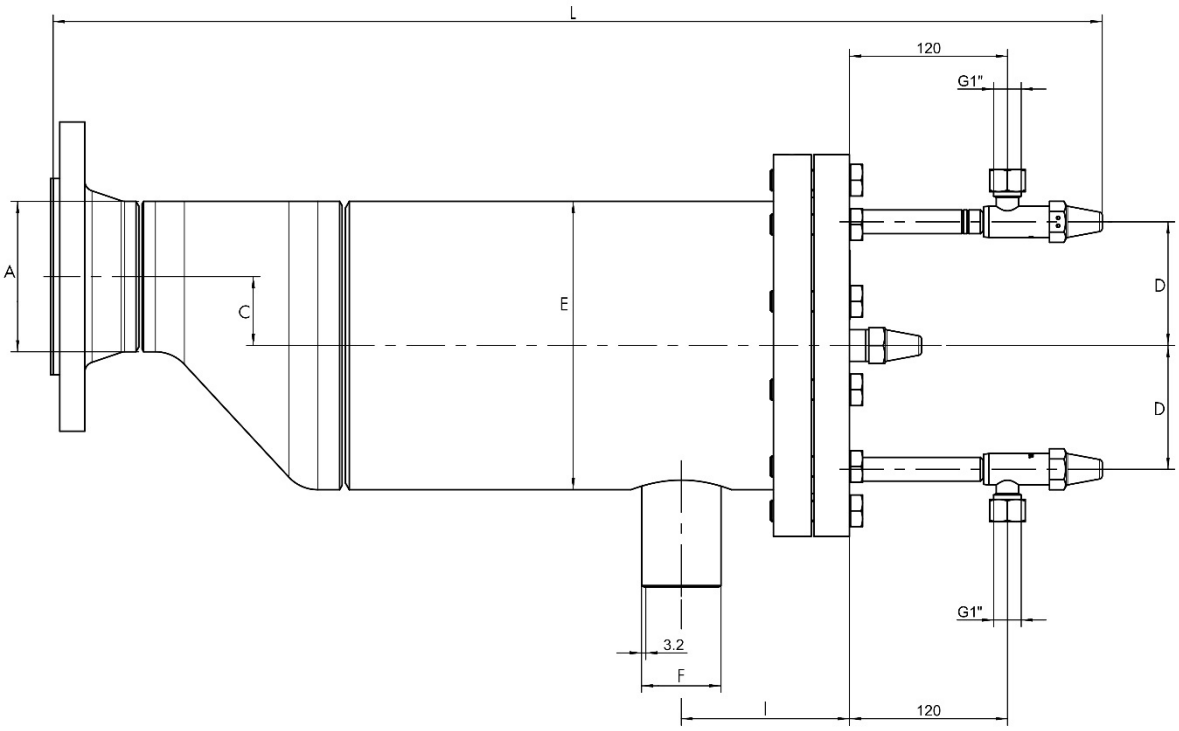

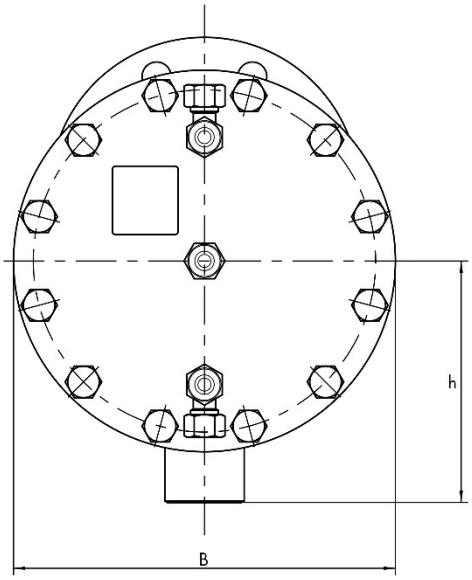

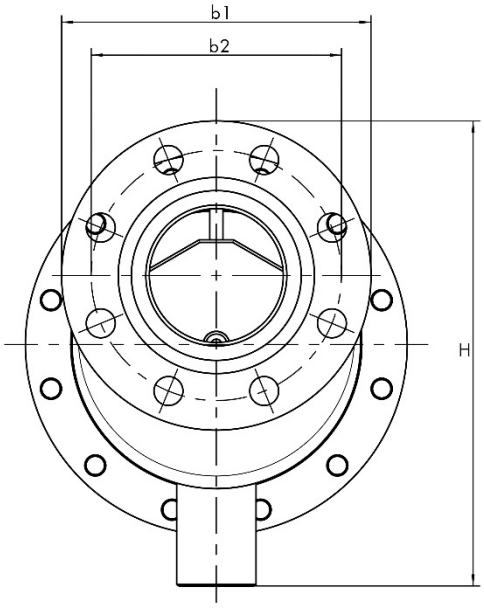

	L (~)	B	H (~)	Ø A	C	D	Ø E	Ø F	l	h	b1	b2
HSF 30-100	797	290	353	114,3	52,4	94	219,1	60,3	128	184	235	190
HSF 30-150	807	290	359	168,3	25,4	94	219,1	60,3	128	184	300	250
HSF 40-150	951	400	483	168,3	77,8	147	323,9	88,9	158	255	300	250
HSF 40-200	956	400	487	219,1	52,4	147	323,9	88,9	158	255	360	310

alle Angaben in mm

TH. WITT Kältemaschinenfabrik GmbH
Lukasstraße 32
52070 Aachen | Germany

+49 241 18208-0 | sales@th-witt.com